ՈՒԺԵՂԱՑՎՈՂ ԾԱԾԿԻ ՍԱԼԵՐԻ ԿՏՐՎԱԾՔ 1 - 1

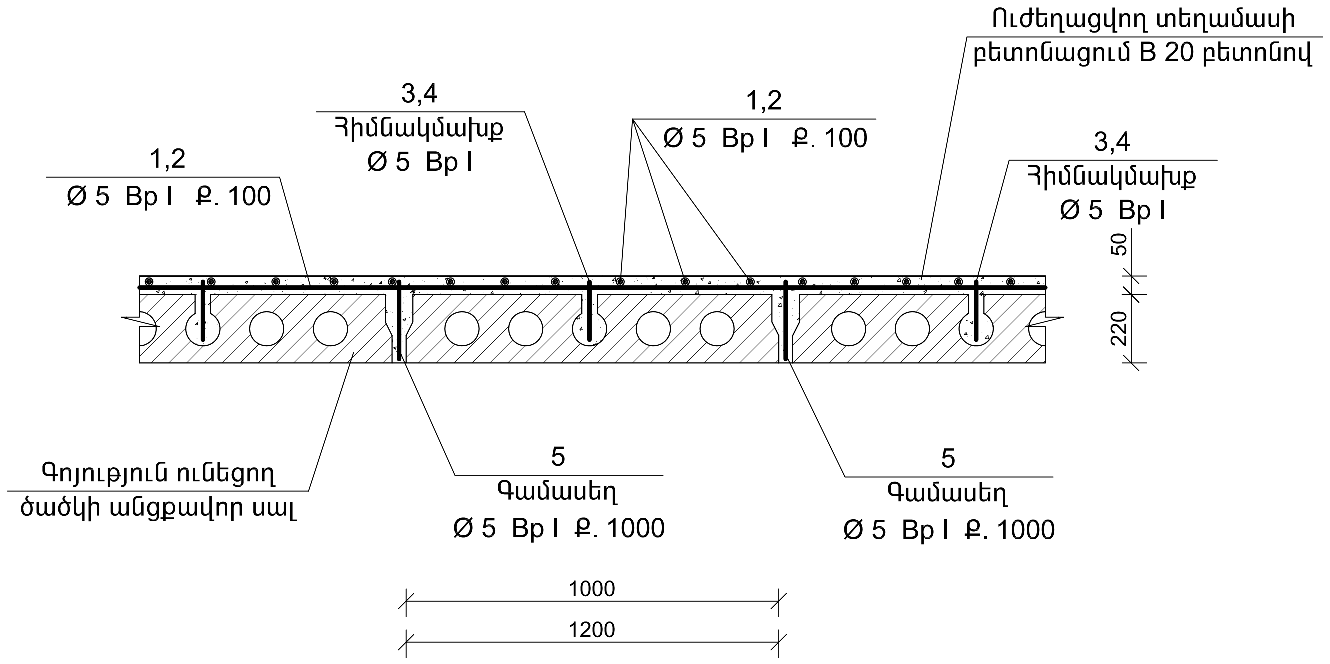
Ուժեղացվող տեղամասի
բետոնացում B 20 բետոնով
3,4
Հիմնակմախք
Ø 5 Bp I
1,2
Ø 5 Bp I ք. 100
1,2
Ø 5 Bp I ք. 100
3,4
Հիմնակմախք
Ø 5 Bp I
50
220
Գոյություն ունեցող
ծածկի անցքավոր սալ
5
Գամասեղ
Ø 5 Bp I ք. 1000
5
Գամասեղ
Ø 5 Bp I ք. 1000
1000
1200

ՀԱՏԱԿԻ ՈՒԺԵՂԱՑՎՈՂ ՏԵՂԱՄԱՍԻ ԱՄՐԱՆԱՅԻՆ ՑԱՆՑ

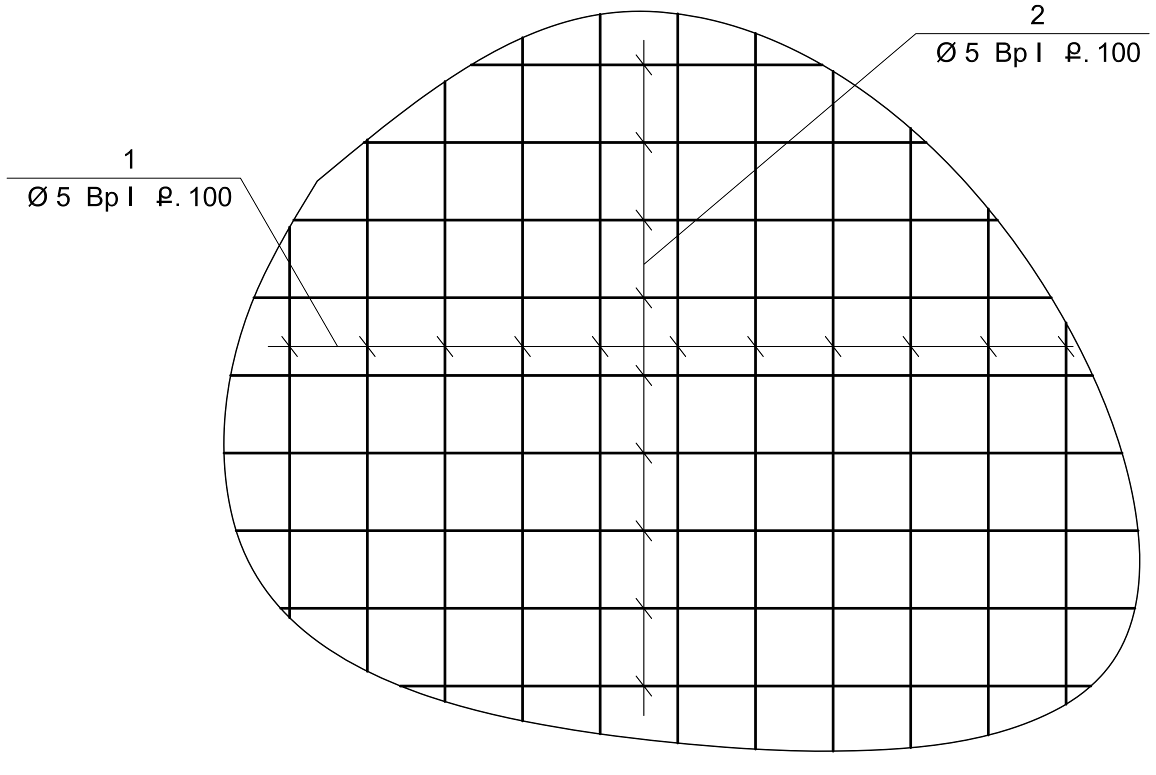
2
Ø 5 Bp I ք. 100
1
Ø 5 Bp I ք. 100

ՄԻՋՀԱՐԿԱՅԻՆ ԾԱԾԿԵՐԻ ՈՒԺԵՂԱՑՄԱՆ ԱՇԽԱՏԱՆՔԱՅԻՆ ԾԱՎԱԼՆԵՐԻ ԱՄՓՈՓԱԳԻՐ

Հ/Հ	ՆՇՈՒՄՆԵՐ	ԱՆՎԱՆՈՒՄԸ	ՉԱՓՄԱՆ ՄԻԱՎՈՐ	ԸՆԴՀԱՆՈՒՐ ՔԱՆԱԿԸ հատ	1 ԷԼ. ՔԱՇԸ ԿԳ	ԸՆԴՀ. ՔԱՇԸ ԿԳ
1	ԿՏՐՎԱԾՔ 1 - 1	ԱՄՐԱՆԱՅԻՆ ՑԱՆՑ Ø 5 Bp I 100X100	մ²	65.2	2.8	182.6
2	ԿՏՐՎԱԾՔ 1 - 1	ԳԱՄԱՍԵՂ Ø 5 Bp I	0.60	27	0.09	2.43
	ԽՈՌՈՉՆԵՐԻ ԲԵՏՈՆԱՑՈՒՄ B 15 ԲԵՏՈՆՈՎ					0.7 մ³
	ՈՒԺԵՂԱՑՎՈՂ ՏԵՂԱՄԱՍԻ ԲԵՏՈՆԱՑՈՒՄ ԲԵՏՈՆ B 20 ՀԱՍՏ 50մմ				65.2 մ²	3.3 մ³
	ԾԱԾԿԻ ՍԱԼԵՐԻ ՄԵՋ ԽՈՌՈՉՆԵՐԻ ԲԱՑՈՒՄ		գծմ	45.0		
	ՇԻՆԱՐԱՐԱԿԱՆ ԱՂԲԻ ԲԱՐՁՈՒՄ ԻՆՔՆԱԹԱՓԻՆ					0.3 մ³
	ՇԻՆԱՐԱՐԱԿԱՆ ԱՂԲԻ ՏԵՂԱՓՈԽՈՒՄ 10 ԿՄ					0.6 տ

ՖՈՐՄԱՏ	ԳՈՏԻ	ԴԻՐՔ	ՆՇԱՆԱԿՈՒՄ	ԱՆՎԱՆՈՒՄ	ՔԱՆԱԿ /ՀԱՏ/	ՔԱՇԸ /ԿԳ/
				Մ□- 1	9	
		10		Φ 12 A - 500 C L =4600	4	147.1
		11		Φ 6 Ac-I L =930	31	57.6
				ՆՅՈՒԹԵՐ ԲԵՏՈՆ B-15		1.82մ³
				Մ□- 2	2	
		10		Φ 12 A - 500 C L =4600	4	32.6
		12		Φ 6 Ac-I L =770	31	10.6
				ՆՅՈՒԹԵՐ ԲԵՏՈՆ B-15		0.34մ³
				Մ□- 3	8	
		10		Φ 12 A - 500 C L =2100	4	59.6
		12		Φ 6 Ac-I L =930	14	23.1
				ՆՅՈՒԹԵՐ ԲԵՏՈՆ B-15		0.74մ³

	ԾԱԾԿԻ ԱՆՑՔԱՎՈՐ ՍԱԼԵՐ						
	ԱՆՑՔԱՎՈՐ ՍԱԼ-1	1 ПК 46 . 15 - 8 Aт - V		6		6.90 Մ²	41.4 Մ²
	ԱՆՑՔԱՎՈՐ ՍԱԼ-2	1 ПК 46 . 12 - 8 Aт - V		4		5.52 Մ²	22.08 Մ²

ՏՆՕՐԵՆ	Թ. ԳԱՓՈՅԱՆ		«ՀՀ [illegible]» [illegible]			
Ն. Գ.Ճ.	Հ. ԳԱՍՊԱՐՅԱՆ					
ՆԱԽԱԳԾԵՑ	Ա. ՍԱԿՈՒՆՑ		Ճարտարապետաշինարարական մաս	Փուլ	Թերթ	Թերթեր
				ԱՆ	15	33
			[illegible]	«ԹԻՎ 28 ՇՄՇ» ԲԲԸ ՊԼ 12736		